ПНЕВМОПРИВОДЫ
С НИЗКИМ ДАВЛЕНИЕМ ЗАПИТКИ

НАЗНАЧЕНИЕ:	применяются для управления всеми видами неполноворотной арматуры: краны шаровые, затворы поворотные, заслонки, задвижки шиберные и т. д.
УПРАВЛЕНИЕ:	воздух или осушенный газ с давлением запитки от 3 bar до 15 bar (0,3 МПа – 1,5 МПа).
ТЕХНИЧЕСКИЕ ТРЕБОВАНИЯ И СТАНДАРТЫ:	ТУ3791-003-37961533-2015 (соответствуют СТО Газпром 2-4.1-212-2008) ГОСТ Р МЭК 61508-1-2012, ГОСТ Р МЭК 61511-1-2011 (Уровень функциональной безопасности 3).
ВЫХОДНОЙ КРУТЯЩИЙ МОМЕНТ:	• приводы двойного действия от 300 Н·м до 260 000 Н·м; • приводы одностороннего действия от 187 Н·м до 112 000 Н·м.
ПРИСОЕДИНЕНИЕ ПО ISO 5211:	от F07 до F60.

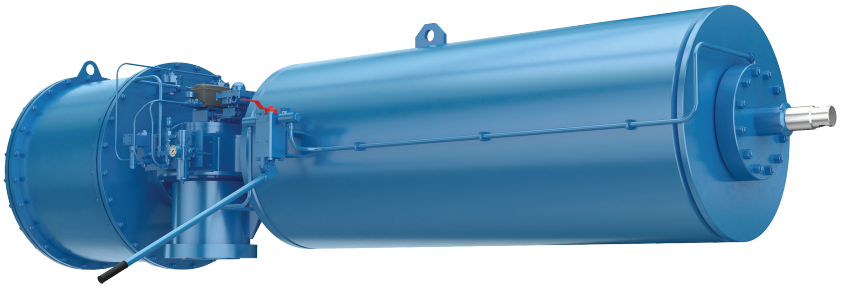

1 ПРОСТОТА ОБСЛУЖИВАНИЯ

Приводы не требуют смазки в процессе эксплуатации: в корпус привода и на все трущиеся детали закладывается необходимая смазка на заводе-изготовителе (с учетом варианта климатического исполнения устройства).

2 УНИВЕРСАЛЬНОСТЬ

Приводы способны работать в жестких климатических условиях. Степень защиты оболочки IP 66 по ГОСТ 14254-2015 позволяет устанавливать приводы под открытым небом. Они успешно выполняют свои задачи как в условиях экстремально низких, так и экстремально высоких температур окружающей среды.

3 НАДЕЖНОСТЬ

Приводы данного класса обладают повышенной нагрузочной способностью и большим временем наработки на отказ. На шток поршня, направляющие, внутреннюю поверхность цилиндров нанесено твердое хромовое износостойкое покрытие. Конструкция механизма обеспечивает максимальную точность передачи на шток запорной арматуры момента силы, что гарантирует ее безотказную работу.

4 ДОЛГОВЕЧНОСТЬ

В высоконагруженных частях направляющие имеют покрытие, обеспечивающее эффект сухой смазки и снижающее до минимума износ деталей.
Блок с предварительно сжатой пружиной (в приводах с пружинным возвратом) позволяет снизить поперечные нагрузки, воздействующие на шток поршня, и, тем самым, увеличить время наработки на отказ.

ТИП ПРИВОДА

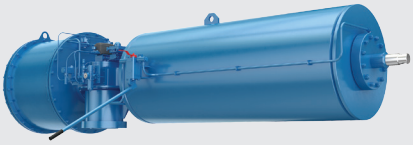

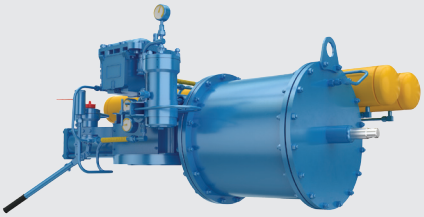

ПРИВОДЫ ОДНОСТОРОННЕГО ДЕЙСТВИЯ С ВОЗВРАТНОЙ ПРУЖИНОЙ

первый ход (открытие или закрытие в зависимости от настройки) привода осуществляется за счет энергии сжатого воздуха, а возврат в безопасное положение – за счет усилия пружин.

ПРИВОДЫ ДВОЙНОГО ДЕЙСТВИЯ

как открытие, так и закрытие привода осуществляется за счет энергии сжатого воздуха.

КЛИМАТИЧЕСКОЕ ИСПОЛНЕНИЕ по ГОСТ 15150:	• «У» (температура окружающего воздуха от -40°С до +40°С); • «ХЛ» (температура окружающего воздуха от -60°С до +40°С); • «УХЛ» (температура окружающего воздуха от -60°С до +40°С); • «Т» (температура окружающего воздуха от -10°С до +50°С). Категория размещения – 1 по ГОСТ 15150. По требованию заказчика возможно изготовление приводов в других климатических исполнениях.
СЕЙСМОСТОЙКОСТЬ:	по требованию заказчика возможно изготовление приводов в сейсмостойком исполнении, подтвержденном расчетами.
БЫСТРОДЕЙСТВИЕ:	согласно СТО Газпром или по требованию заказчика.
ЗАПИТКА ПРИВОДА:	• из трубопровода; • из отдельной линии.
СПОСОБЫ УПРАВЛЕНИЯ ПРИВОДОМ:	• дистанционный; • местный; • ручной дублер.
ВЗРЫВОНЕПРОНИЦАЕМАЯ ОБОЛОЧКА:	1ExdIIBT4, механическая часть Ex II Gb c IIB T4.

КОМПЛЕКТАЦИЯ РЕСИВЕРАМИ

По желанию заказчика пневмопривод может поставляться в комплекте с ресивером, который монтируется непосредственно на приводе арматуры либо на расстоянии и обеспечивает ее работу при отсутствии подачи управляющего газа из трубопровода или внешней питающей линии.

Количество перестановок определяется по СТО Газпром 2-4.1-212-2008 или в зависимости от требований заказчика. Объем газа в ресивере рассчитывается индивидуально.

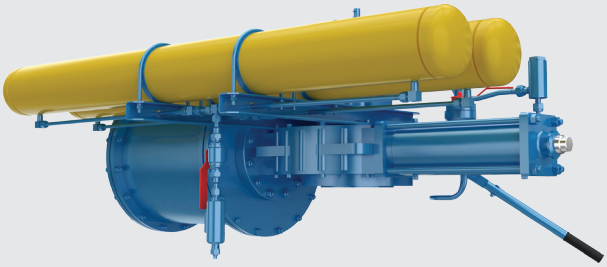

ПРЕИМУЩЕСТВА КОНСТРУКЦИИ: МОДУЛЬНОЕ ИСПОЛНЕНИЕ

Модульная конструкция приводов позволяет удобно конфигурировать приводы для различных применений с учетом требований заказчика.

Большинство компонентов являются общими для конфигурации привода двустороннего действия и привода с пружинным возвратом.

МОДУЛИ ПНЕВМОПРИВОДА:

- пневматический модуль;
- гидравлический модуль;
- пневматический модуль с ограничителем хода;
- пружинный модуль;
- пружинный модуль с гидравлическим цилиндром;
- ручной редуктор.

КУЛИСНЫЙ МОДУЛЬ

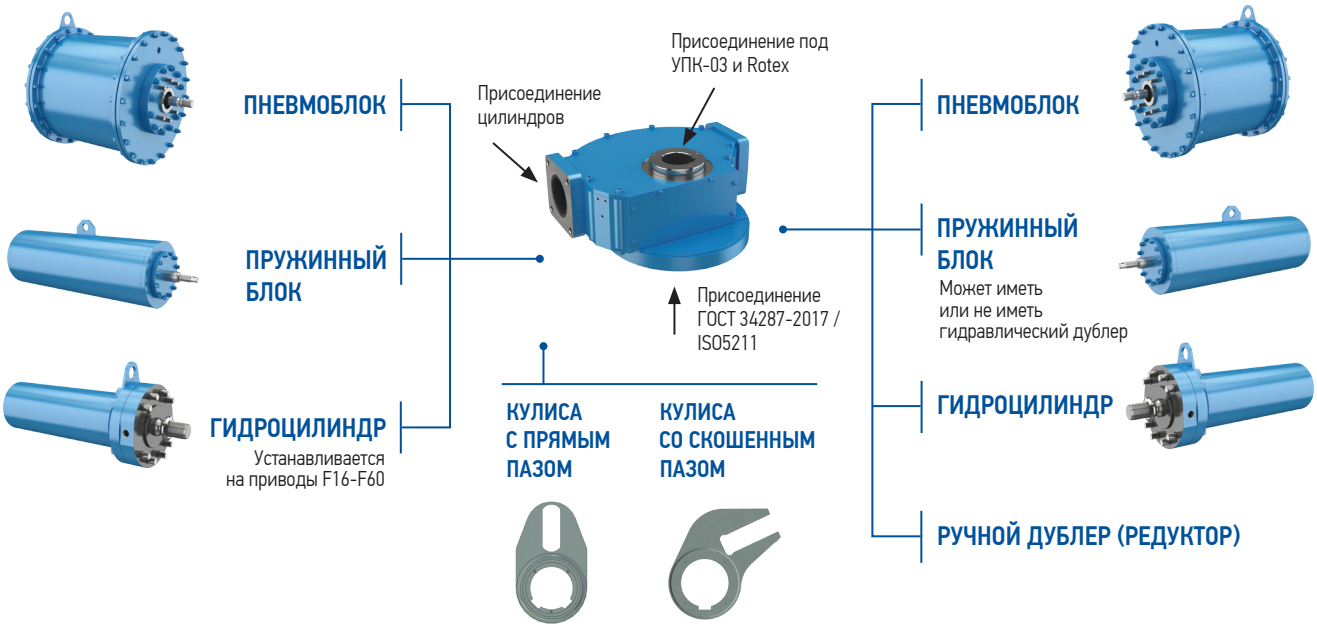

ПОКАЗАТЕЛИ НАДЕЖНОСТИ:	Назначенный срок службы – 30 лет. Гарантийная наработка: • для DN 50-200 – 3000 циклов; • для DN 300-1000 – 1500 циклов; • для DN 1200-1400 – 300 циклов.
ГАРАНТИЙНЫЙ СРОК ЭКСПЛУАТАЦИИ:	24 месяца со дня ввода изделий в эксплуатацию, но не более 36 месяцев со дня отгрузки потребителю.

ЗАВИСИМОСТЬ МОМЕНТА НА ВАЛУ КУЛИСЫ ОТ УГЛА ПОВОРОТА

ДЛЯ КУЛИСЫ С ПРЯМЫМ ПАЗОМ

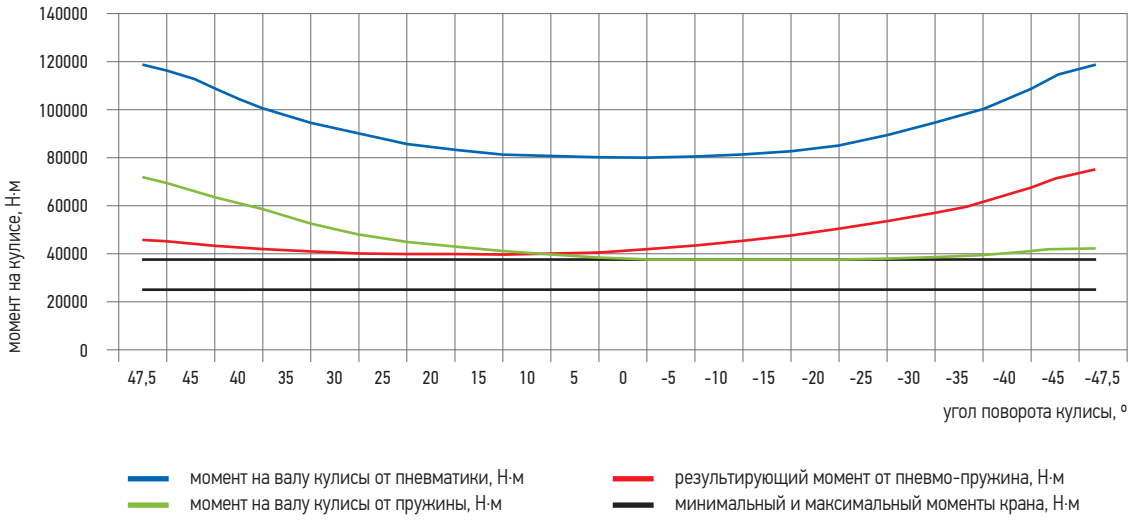

КОМПЛЕКТ ПОСТАВКИ:	• пневмопривод в соответствии с поставочной спецификацией; • узел управления, в соответствии с требованиями заказчика (компоненты производителей Rotex, Bifold, ASCO, АО «Автоматика» и т. д.). По желанию заказчика узел управления может быть установлен в шкаф из нержавеющей стали; • комплект быстро изнашиваемых деталей, инструментов и принадлежностей, деталей и узлов с ограниченным сроком службы, необходимых для эксплуатации и технического обслуживания привода, в соответствии с ведомостью ЗИП, оговариваемый при оформлении договора на поставку; • комплект эксплуатационной и сопроводительной документации.
ДОПОЛНИТЕЛЬНАЯ КОМПЛЕКТАЦИЯ: **(необходимость поставки указать при заказе)**	• ресивер; • ручной дублер; • механический дублер; • система диагностики и т. д.

ПНЕВМОПРИВОД

ОДНОСТОРОННЕГО ДЕЙСТВИЯ С ВОЗВРАТНОЙ ПРУЖИНОЙ

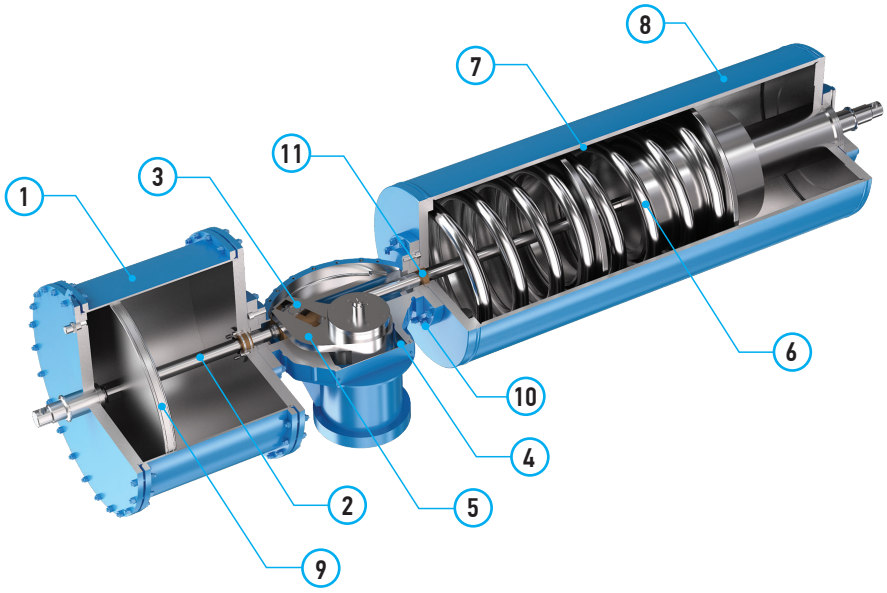

МАТЕРИАЛЫ ОСНОВНЫХ ДЕТАЛЕЙ:

№	НАИМЕНОВАНИЕ ДЕТАЛИ	МАТЕРИАЛ
1	**Цилиндр пневматический**	Сталь 09Г2С + внутреннее покрытие хромом
2	**Шток**	07Х16Н4Б
3	**Тяга**	БрА10Ж3Мц2
4	**Корпус кулисного модуля**	Сталь 20ГЛ
5	**Рычаг кулисного модуля**	Сталь 20ГЛ
6	**Пружина**	60С2А, 51ХФА
7	**Пружинный блок**	Сталь 09Г2С
8	**Гидроцилиндр**	Сталь 09Г2С
9	**Поршень**	Сталь 09Г2С + внутреннее покрытие хромом
10	**Шпильки**	30ХМА
11	**Уплотнения**	NBR

Подбор материалов зависит от конкретных условий эксплуатации изделий. Для сложных условий работы возможно изготовление приводов из нержавеющих сталей.

ПНЕВМОПРИВОД

ОДНОСТОРОННЕГО ДЕЙСТВИЯ С ВОЗВРАТНОЙ ПРУЖИНОЙ (БЕЗ ПАНЕЛИ УПРАВЛЕНИЯ)

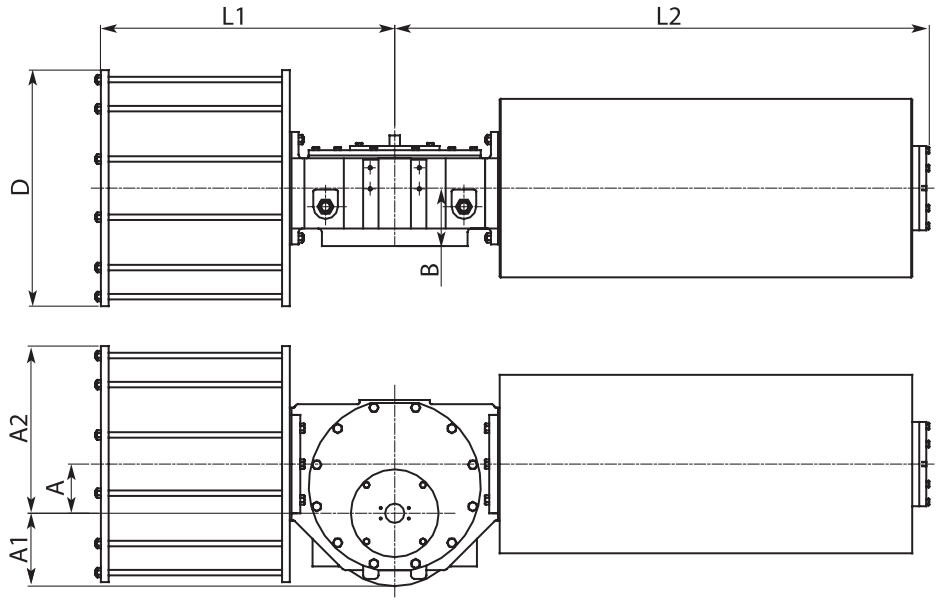

МОДЕЛЬ	ПРИСОЕДИНИТЕЛЬНЫЙ ФЛАНЕЦ	РАЗМЕРЫ, мм						
		L1	L2	A1	A2	A	B	D
ПТПF10-150ДД	F10	350	467	76	143.5	40	82	207
ПТПF10-170ДД		350	467	76	155.5	40	82	231
ПТПF12-170ДД	F12	391	510	82	165.5	50	84	231
ПТПF12-200ДД		391	510	82	165.5	50	84	255
ПТПF14-200ОД	F14	446	618	89	188	60	95	255
ПТПF14-250ОД		446	618	89	215	60	95	310
ПТПF14-300ОД		446	618	89	242.5	60	95	356
ПТПF16-250ОД	F16	513	774	105	230	75	107	310
ПТПF16-300ОД		513	774	105	257.5	75	107	365
ПТПF16-350ОД		513	774	105	282.5	75	107	415
ПТПF25-350ОД	F25	592	940	150	297.5	90	118	415
ПТПF25-400ОД		597	940	150	322.5	90	118	456
ПТПF25-450ОД		605	940	150	348	90	118	516
ПТПF30-450ОД	F30	715	1165	175	368	110	144	516
ПТПF30-500ОД		715	1165	175	395	110	144	570
ПТПF30-550ОД		715	1165	175	420	110	144	620
ПТПF35-550ОД	F35	833	1511	207.5	450	140	181	620
ПТПF35-600ОД		851	1511	207.5	475	140	181	670
ПТПF35-700ОД		851	1511	207.5	525	140	181	770
ПТПF40-600ОД	F40	982	1760	237.5	505	170	196	670
ПТПF40-700ОД		982	1760	237.5	555	170	196	770
ПТПF40-800ОД		986	1760	237.5	610	170	196	880
ПТПF48-800ОД	F48	1131	2283	280	640	200	224	880
ПТПF48-900ОД		1151	2283	280	695	200	224	990
ПТПF48-1000ОД		1151	2283	280	745	200	224	1090
ПТПF60-800ОД	F60	1395	3025	343	710	270	230	880
ПТПF60-900ОД		1415	3025	343	765	270	230	990
ПТПF60-1000ОД		1415	3025	343	815	270	230	1090
ПТПF60-1100ОД		1415	3025	343	865	270	230	1190

ПНЕВМОПРИВОД
ОДНОСТОРОННЕГО ДЕЙСТВИЯ С ВОЗВРАТНОЙ ПРУЖИНОЙ

КРУТЯЩИЕ МОМЕНТЫ

ДАВЛЕНИЕ ПИТАНИЯ 3 bar

МОДЕЛЬ	МАКСИМАЛЬНЫЙ КРУТЯЩИЙ МОМЕНТ, Н·м	КРУТЯЩИЙ МОМЕНТ НА СРЫВ (ПРУЖИНА), Н·м	КРУТЯЩИЙ МОМЕНТ НА ХОД (ПРУЖИНА), Н·м	КРУТЯЩИЙ МОМЕНТ НА СРЫВ (ВОЗДУХ), Н·м	КРУТЯЩИЙ МОМЕНТ НА СРЫВ (ВОЗДУХ), Н·м
ПТПF10-150	500	187	118	183	115
ПТПF10-170		230	153	237	161
ПТПF12-170	1000	285	187	299	201
ПТПF12-200		369	246	432	308
ПТПF14-200	2000	511	307	523	318
ПТПF14-250		789	506	791	508
ПТПF14-300		1079	674	1194	790
ПТПF16-250	4000	1092	607	1014	529
ПТПF16-300		1434	892	1444	902
ПТПF16-350		1896	1227	1953	1283
ПТПF25-350	8000	2249	1470	2346	1567
ПТПF25-400		2996	1895	3089	1903
ПТПF25-450		3960	2534	3774	2348
ПТПF30-450	16000	4786	2889	4821	2924
ПТПF30-500		6044	3535	5984	3475
ПТПF30-550		6867	4349	7169	4651
ПТПF35-550	32000	9180	5400	9260	5480
ПТПF35-600		11016	6378	11069	6430
ПТПF35-700		14449	8907	14840	9298
ПТПF40-600	63000	13131	8114	13071	8054
ПТПF40-700		16359	10272	18564	12477
ПТПF40-800		21426	13666	23998	16238
ПТПF48-800	125000	26619	16381	27930	17691
ПТПF48-900		33844	20827	35254	22237
ПТПF48-1000		45789	29097	40140	23447
ПТПF60-800	250000	36800	22805	35799	21805
ПТПF60-900		47118	27842	47867	28592
ПТПF60-1000		63398	38261	55207	30071
ПТПF60-1100		78878	49217	63881	34219

ПНЕВМОПРИВОД
ОДНОСТОРОННЕГО ДЕЙСТВИЯ С ВОЗВРАТНОЙ ПРУЖИНОЙ

КРУТЯЩИЕ МОМЕНТЫ

ДАВЛЕНИЕ ПИТАНИЯ 4 bar

МОДЕЛЬ	МАКСИМАЛЬНЫЙ КРУТЯЩИЙ МОМЕНТ, Н·м	КРУТЯЩИЙ МОМЕНТ НА СРЫВ (ПРУЖИНА), Н·м	КРУТЯЩИЙ МОМЕНТ НА ХОД (ПРУЖИНА), Н·м	КРУТЯЩИЙ МОМЕНТ НА СРЫВ (ВОЗДУХ), Н·м	КРУТЯЩИЙ МОМЕНТ НА СРЫВ (ВОЗДУХ), Н·м
ПТПF10-150	500	230	153	250	173
ПТПF10-170		293	201	320	228
ПТПF12-170	1000	369	246	402	278
ПТПF12-200		526	364	540	378
ПТПF14-200	2000	679	436	671	428
ПТПF14-250		1079	674	1056	651
ПТПF14-300		1477	948	1544	1015
ПТПF16-250	4000	1281	818	1345	882
ПТПF16-300		1896	1227	1888	1219
ПТПF16-350		2595	1629	2611	1645
ПТПF25-350	8000	2996	1895	3193	2092
ПТПF25-400		3960	2534	4112	2686
ПТПF25-450		4955	2999	5412	3456
ПТПF30-450	16000	6329	3820	6461	3952
ПТПF30-500		7929	4869	7824	4763
ПТПF30-550		9375	5824	9534	5983
ПТПF35-550	32000	12297	7481	12066	7250
ПТПF35-600		14449	8907	14356	8813
ПТПF35-700		19069	11549	20114	12594
ПТПF40-600	63000	16359	10272	17976	11888
ПТПF40-700		21426	13666	24782	17023
ПТПF40-800		30015	18757	31461	20203
ПТПF48-800	125000	33844	20827	38254	25237
ПТПF48-900		45789	29097	45677	28986
ПТПF48-1000		57348	35200	57115	34968
ПТПF60-800	250000	47118	27842	51918	32642
ПТПF60-900		63398	38261	2685	37548
ПТПF60-1000		78878	49217	75409	45747
ПТПF60-1100		95891	58177	92620	54906

ПНЕВМОПРИВОД
ОДНОСТОРОННЕГО ДЕЙСТВИЯ С ВОЗВРАТНОЙ ПРУЖИНОЙ

КРУТЯЩИЕ МОМЕНТЫ

ДАВЛЕНИЕ ПИТАНИЯ 5 bar

МОДЕЛЬ	МАКСИМАЛЬНЫЙ КРУТЯЩИЙ МОМЕНТ, Н·м	КРУТЯЩИЙ МОМЕНТ НА СРЫВ (ПРУЖИНА), Н·м	КРУТЯЩИЙ МОМЕНТ НА ХОД (ПРУЖИНА), Н·м	КРУТЯЩИЙ МОМЕНТ НА СРЫВ (ВОЗДУХ), Н·м	КРУТЯЩИЙ МОМЕНТ НА СРЫВ (ВОЗДУХ), Н·м
ПТПF10-150	500	293	201	303	211
ПТПF10-170		383	260	391	269
ПТПF12-170	1000	487	327	483	323
ПТПF12-200		699	454	677	431
ПТПF14-200	2000	789	506	877	594
ПТПF14-250		1345	815	1347	818
ПТПF14-300		1880	1206	1908	1235
ПТПF16-250	4000	1553	1011	1692	1150
ПТПF16-300		2421	1455	2438	1472
ПТПF16-350		3194	2085	3215	2106
ПТПF25-350	8000	3960	2534	3826	2400
ПТПF25-400		4955	2999	5309	3352
ПТПF25-450		6326	3726	6788	4188
ПТПF30-450	16000	7929	4869	7892	4922
ПТПF30-500		9375	5824	10042	6490
ПТПF30-550		11426	7092	12106	7772
ПТПF35-550	32000Нм	14449	8907	15527	9984
ПТПF35-600		18185	10752	18327	10894
ПТПF35-700		23864	14109	25470	15715
ПТПF40-600	63000	21426	13666	21644	13884
ПТПF40-700		30015	18757	29304	18046
ПТПF40-800		35425	21679	41095	27349
ПТПF48-800	125000	45789	29097	44755	28063
ПТПF48-900		57348	35200	58269	36121
ПТПF48-1000		69602	42618	72776	45792
ПТПF60-800	250000	63398	38261	61439	36302
ПТПF60-900		78878	49218	76967	47305
ПТПF60-1000		95891	58177	97605	59891
ПТПF60-1100		112369	71764	116733	76127

ПНЕВМОПРИВОД
ОДНОСТОРОННЕГО ДЕЙСТВИЯ С ВОЗВРАТНОЙ ПРУЖИНОЙ

КРУТЯЩИЕ МОМЕНТЫ

ДАВЛЕНИЕ ПИТАНИЯ 6 bar

МОДЕЛЬ	МАКСИМАЛЬНЫЙ КРУТЯЩИЙ МОМЕНТ, Н·м	КРУТЯЩИЙ МОМЕНТ НА СРЫВ (ПРУЖИНА), Н·м	КРУТЯЩИЙ МОМЕНТ НА ХОД (ПРУЖИНА), Н·м	КРУТЯЩИЙ МОМЕНТ НА СРЫВ (ВОЗДУХ), Н·м	КРУТЯЩИЙ МОМЕНТ НА СРЫВ (ВОЗДУХ), Н·м
ПТПF10-150	500	383	260	345	222
ПТПF10-170		489	319	463	293
ПТПF12-170	1000	526	364	608	446
ПТПF12-200		818	541	816	538
ПТПF14-200	2000	1028	623	1037	633
ПТПF14-250		1477	948	1648	1118
ПТПF14-300		2291	1458	2280	1447
ПТПF16-250	4000	1896	1227	2018	1348
ПТПF16-300		2595	1629	3044	2077
ПТПF16-350		3858	2446	3914	2502
ПТПF25-350	8000	4955	2999	4333	2677
ПТПF25-400		326	3726	6243	3643
ПТПF25-450		8261	4720	7897	4357
ПТПF30-450	16000	9375	5824	9598	6046
ПТПF30-500		11426	7092	11962	7613
ПТПF30-550		14080	8344	14694	8957
ПТПF35-550	32000	18185	10752	18569	11136
ПТПF35-600		22471	12716	22179	12424
ПТПF35-700		28953	17288	30207	18543
ПТПF40-600	63000	26630	16828	25544	15471
ПТПF40-700		35425	21679	35995	22248
ПТПF40-800		47742	29300	46029	28593
ПТПF48-800	125000	57348	35200	53420	31275
ПТПF48-900		69602	42618	69545	42561
ПТПF48-1000		82680	51976	86497	55793
ПТПF60-800	250000	78878	49217	70724	40762
ПТПF60-900		95891	58177	93243	55529
ПТПF60-1000		112369	71764	115175	74570

ПНЕВМОПРИВОД
ДВОЙНОГО ДЕЙСТВИЯ

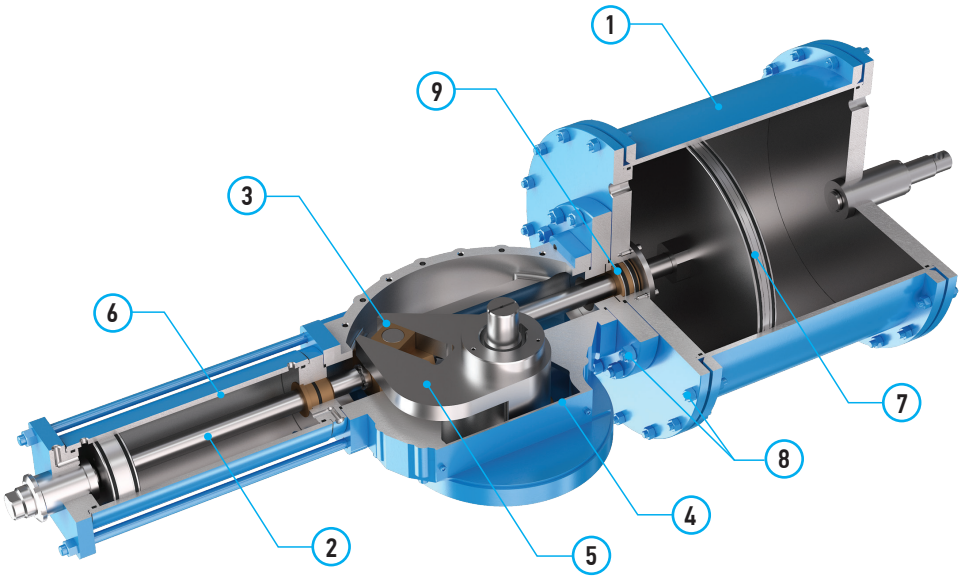

МАТЕРИАЛЫ ОСНОВНЫХ ДЕТАЛЕЙ:

№	НАИМЕНОВАНИЕ ДЕТАЛИ	МАТЕРИАЛ
1	**Цилиндр пневматический**	Сталь 09Г2С + внутреннее покрытие хромом
2	**Шток**	07Х16Н4Б
3	**Тяга**	БрА10Ж3Мц2
4	**Корпус кулисного модуля**	Сталь 20ГЛ
5	**Рычаг кулисного модуля**	Сталь 20ГЛ
6	**Гидроцилиндр**	Сталь 09Г2С
7	**Поршень**	Сталь 09Г2С + внутреннее покрытие хромом
8	**Шпильки**	30ХМА
9	**Уплотнения**	NBR

Подбор материалов зависит от конкретных условий эксплуатации изделий. Для сложных условий работы возможно изготовление приводов из нержавеющих сталей.

ПНЕВМОПРИВОД
ДВОЙНОГО ДЕЙСТВИЯ (БЕЗ ПАНЕЛИ УПРАВЛЕНИЯ)

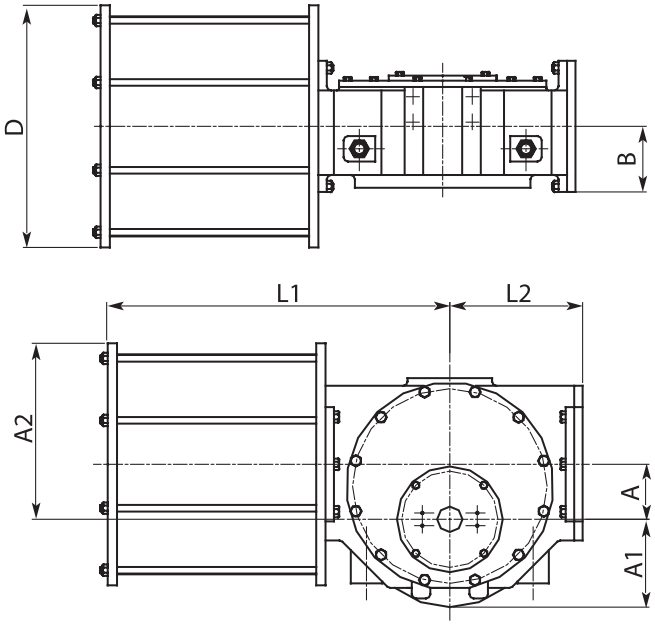

МОДЕЛЬ	ПРИСОЕДИНИТЕЛЬНЫЙ ФЛАНЕЦ	РАЗМЕРЫ, мм						
		L1	L2	A1	A2	A	B	D
ПТПF10-150ДД	F10	350	127	76	143,5	40	82	207
ПТПF10-170ДД		350	127	76	155.5	40	82	231
ПТПF12-170ДД	F12	391	143	82	165.5	50	84	231
ПТПF12-200ДД		391	143	82	178	50	84	255
ПТПF14-200ДД	F14	446	173	89	188	60	95	255
ПТПF14-250ДД		446	173	89	215	60	95	310
ПТПF14-300ДД		446	173	89	242.5	60	95	356
ПТПF16-250ДД	F16	513	198	112	230	75	107	310
ПТПF16-300ДД		513	198	112	257.5	75	107	365
ПТПF16-350ДД		513	198	112	282.5	75	107	415
ПТПF25-350ДД	F25	592	227	150	297.5	90	118	415
ПТПF25-400ДД		597	227	150	318	90	118	456
ПТПF25-450ДД		605	227	150	348	90	118	516
ПТПF30-450ДД	F30	715	277	175	368	110	144	516
ПТПF30-500ДД		715	277	175	395	110	144	570
ПТПF30-550ДД		715	277	175	420	110	144	620
ПТПF35-550ДД	F35	833	334	207.5	450	140	181	620
ПТПF35-600ДД		851	334	207.5	475	140	181	670
ПТПF35-700ДД		851	334	207.5	525	140	181	770
ПТПF40-600ДД	F40	982	401	237.5	505	170	196	670
ПТПF40-700ДД		982	401	237.5	555	170	196	770
ПТПF40-800ДД		986	401	237.5	610	170	196	880
ПТПF48-800ДД	F48	1131	455	280	640	200	224	880
ПТПF48-900ДД		1151	455	280	695	200	224	990
ПТПF48-1000ДД		1151	455	280	745	200	224	1090
ПТПF60-800ДД	F60	1395	567	343	710	270	230	880
ПТПF60-900ДД		1415	567	343	765	270	230	990
ПТПF60-1000ДД		1415	567	343	815	270	230	1090
ПТПF60-1100ДД		1415	567	343	865	270	230	1190

ПНЕВМОПРИВОД
ДВОЙНОГО ДЕЙСТВИЯ

КРУТЯЩИЕ МОМЕНТЫ

ПРИВОД ДВОЙНОГО ДЕЙСТВИЯ

МОДЕЛЬ	МАКСИМАЛЬНЫЙ КРУТЯЩИЙ МОМЕНТ, Нм	ДАВЛЕНИЕ ПИТАНИЯ ПРИВОДА, Bar									
		3 Bar		4 Bar		5 Bar		6 Bar		7 Bar	
		Срыв, Н·м	Ход, Н·м	Срыв, Н·м	Ход, Н·м	Срыв, Н·м	Ход, Н·м	Срыв, Н·м	Ход, Н·м	Срыв, Н·м	Ход, Н·м
ПТПF10-150	500	302	181	403	242	504	302	604	363	-	-
ПТПF10-170		391	234	522	313	652	390	783	469	-	-
ПТПF12-170	1000	489	292	652	390	815	487	978	585	-	-
ПТПF12-200		681	408	908	545	1135	681	1362	817	-	-
ПТПF14-200	2000	830	504	1107	672	1384	839	1660	1007	1937	1175
ПТПF14-250		1298	787	1730	1049	2163	1312	-	-	-	-
ПТПF14-300		1861	1129	-	-	-	-	-	-	-	-
ПТПF16-250	4000	1622	984	2163	1312	2704	1640	3245	1968	3786	2296
ПТПF16-300		2336	1417	3115	1889	3894	2362	-	-	-	-
ПТПF16-350		3180	1929	4240	2572	-	-	-	-	-	-
ПТПF25-350	8000Нм	3926	2381	5235	3175	6543	3969	7852	4763	-	-
ПТПF25-400		4984	3023	6646	4031	8307	5039	-	-	-	-
ПТПF25-450		6309	3827	8412	5103	-	-	-	-	-	-
ПТПF30-450	16000	7710	4677	10280	6236	12850	7795	15420	9354	-	-
ПТПF30-500		9519	5774	12693	7700	15866	9625	-	-	-	-
ПТПF30-550		11519	6988	15359	9317	-	-	-	-	-	-
ПТПF35-550	32000	14660	8893	19547	11858	24433	14822	29320	17787	34207	20752
ПТПF35-600		17447	10584	23263	14112	29078	17640	34894	21169	-	-
ПТПF35-700		23748	14407	31664	19209	-	-	-	-	-	-
ПТПF40-600	63000	-	-	-	-	35310	21421	42373	25706	49435	29990
ПТПF40-700		-	-	38449	23325	48062	29157	57674	34988	67286	40820
ПТПF40-800		37664	30275	50219	40366	62774	50458	-	-	-	-
ПТПF48-800	125000	-	-	-	-	73852	44803	88623	53764	103393	62725
ПТПF48-900		-	-	74775	45363	93468	56703	11216	68044	130856	79385
ПТПF48-1000		69237	42003	92316	56005	11539	70006	-	-	-	-
ПТПF60-800	250000	-	-	-	-	-	-	11964	72582	139581	84679
ПТПF60-900		-	-	10094	61241	12618	76551	15142	91861	176657	10717
ПТПF60-1000		93469	56704	12462	75606	15578	94507	18693	11340	218095	13231
ПТПF60-1100		11309	68612	15079	91483	18849	11435	22619	13722	263894	16009

ПНЕВМОПРИВОД
ДВОЙНОГО ДЕЙСТВИЯ

КРУТЯЩИЕ МОМЕНТЫ

ПРИВОД ДВОЙНОГО ДЕЙСТВИЯ С ДВОЙНЫМ ПНЕВМАТИЧЕСКИМ ЦИЛИНДРОМ

МОДЕЛЬ	МАКСИМАЛЬНЫЙ КРУТЯЩИЙ МОМЕНТ, Нм	ДАВЛЕНИЕ ПИТАНИЯ ПРИВОДА, Bar									
		3 Bar		4 Bar		5 Bar		6 Bar		7 Bar	
		Срыв, Н·м	Ход, Н·м	Срыв, Н·м	Ход, Н·м	Срыв, Н·м	Ход, Н·м	Срыв, Н·м	Ход, Н·м	Срыв, Н·м	Ход, Н·м
ПТПF30-350ДД2	16000	9555	5643	12474	7484	15592	9355	-	-	-	-
ПТПF30-400ДД2		12270	7362	16360	9816	-	-	-	-	-	-
ПТПF35-400ДД2	32000	15577	9346	20770	12462	25962	15577	31155	18693	-	-
ПТПF35-500ДД2		24480	14688	32640	19584	-	-	-	-	-	-
ПТПF40-500ДД2	63000	29640	17784	39520	23712	49400	29640	59280	35568	-	-
ПТПF40-600ДД2		42847	25708	57130	34278	71412	42847	-	-	-	-
ПТПF48-600ДД2	125000	50161	30096	66882	40129	83602	50160	100323	60193	117043	70225
ПТПF48-700ДД2		68530	41118	91374	54824	114217	68530	137061	82236	-	-
ПТПF48-800ДД2		89509	53705	119346	71607	-	-	-	-	-	-
ПТПF60-800ДД2	250000	120705	72423	160940	96564	201175	120705	241410	144846	-	-
ПТПF60-900ДД2		153135	91881	204180	122508	255225	153135	-	-	-	-
ПТПF60-1000ДД2		189375	113625	252500	151500	-	-	-	-	-	-